TURTLE

FIRST TIME INSTALLATION

* REMOVE PARTS FROM INSIDE THE PACKAGE AND CHECK THEM ALL
* CONTACT YOUR DEALER IF ANY PART IS MISSING OR DAMAGED
* USE THE EQUIPMENT SPECIFIED FOR INSTALLATION

ASSEMBLY INSTRUCTIONS (ROOF RACK)

Product Code: MC01006

COMPATIBLE VEHICLES

CTRN C4 GPCSSO MPV 14-

PACKAGE INCLUDED

1-	TURTLE AIR1 CHASSIS	4
2-	NO 5. ALLEN WRENCH	1
3-	CLOTH KEYCHAIN	1
4-	TURTLE AIR1 UPPER RUBBER	4
5-	Y1006 CHIN	4
6-	C01006 SPONGE TAPE	4
7-	M6 SPEED NUT	4
8-	M6x30 INBUS BOLT	4
9-	M6 1/2 WASHER	4

ZIPLOCK BAG

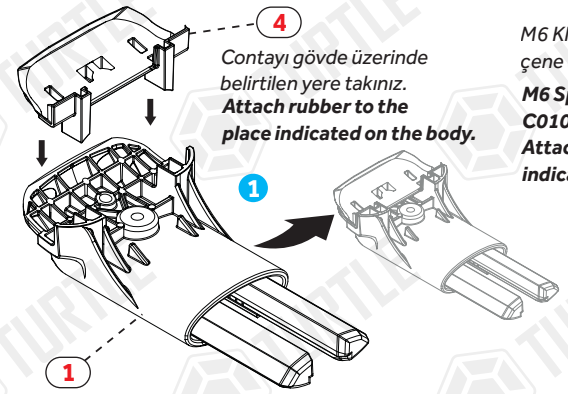

Contayı gövde üzerinde belirtilen yere takınız.
Attach rubber to the place indicated on the body.

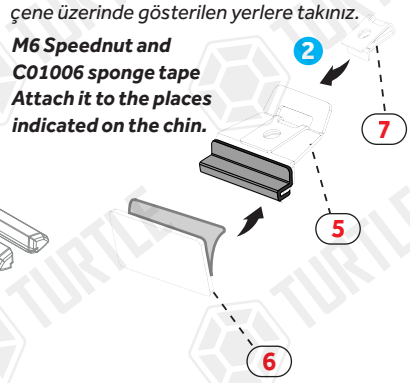

M6 Klipsi ve C01006 sünger bandı çene üzerinde gösterilen yerlere takınız.
M6 Speednut and C01006 sponge tape Attach it to the places indicated on the chin.

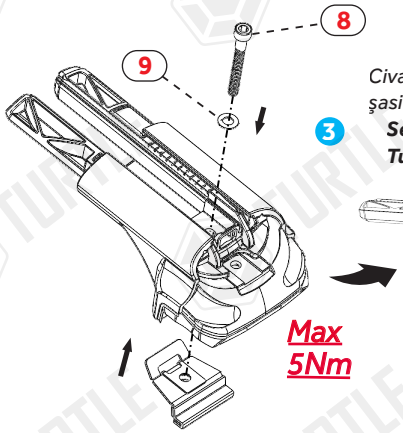

Civata ve pul yardımı ile Turtle® Air1 şasi ve çeneyi birbirine sabitleyiniz.
Secure the bolt and washer with Turtle® Air chassis and the chin.

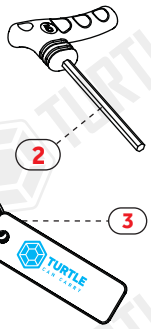

Air şasi kitlerini profile takınız.
Attach Air chassis kits to the profile.



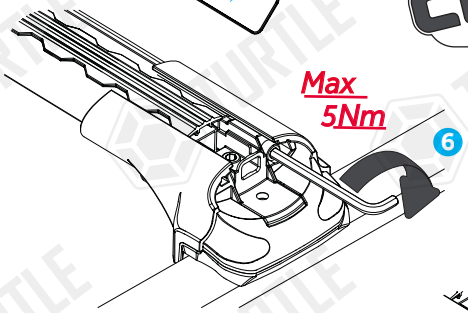

Profilleri ortaladıktan sonra yatay sabitleme cıvatalarını sıkınız.
After centering the profiles, tighten the horizontal fixing bolts.

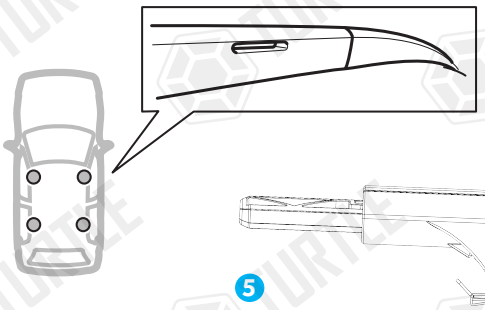

Ürünü araç üzerinde belirlenen kısma yerleştiriniz. Alyan anahtar yardımıyla civatayı sıkarak çeneyi tavan çıtasına sabitleyiniz.
Place the bars in the desired location of the vehicle. Using an Allen key, tighten the clamp to secure the bar to the roof rails.

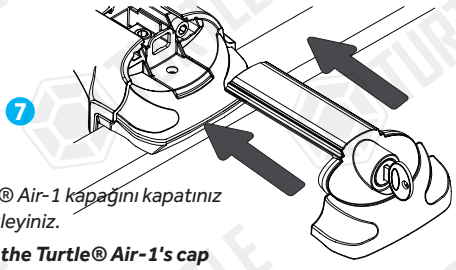

Turtle® Air-1 kapağını kapatınız ve kilitleyiniz.
Close the Turtle® Air-1's cap and lock.



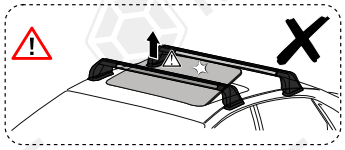

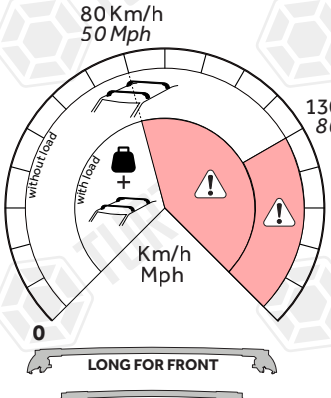

* *Tavan taşıma kapasitesi aracınızın kullanım kılavuzunda belirtilmiş ise oradaki bilgileri dikkate alınız.*
* ***If the roof carrying capacity is specified in your vehicle's user manual, consider the information there.***
* *İlk montajdan 30 km sonra ve her 300 km kullanımın ardından bağlantıların tekrar sıkılması önerilmektedir. Belirtilen kilometre değeri tavsiye niteliğinde olup; sürüş stili, taşınan yük, yol koşulları ve hava şartları gibi çevresel etkenlere bağlı olarak değişkenlik gösterebilir.*
* ***It is recommended to retighten all fasteners after the first 30 km following initial installation and after every subsequent 300 km of use. The specified mileage is provided as a recommendation only and may vary depending on environmental factors such as driving style, carried load, road conditions, and weather conditions.***
* *Kullanım amacı; Aracın bagajı yeterli olmadığı durumlarda araç tavanında yük ve eşya taşımak.*
* ***Purpose of usage; Carrying cargo and goods on the vehicle's roof when the vehicle's trunk is not sufficient.***

MC01006 / Rev.04 / 13.10.2026 (GKMN)

CAN OTOMOTİV İNŞ. İTH. İHR. SAN. VE TİC. LTD. ŞTİ.
Veliköy OSB 4. Cadde No:20/A Çerkezköy/TEKIRDAĞ
www.canotomotiv.com.tr / turtlecancarry.com / canauto.store /canauto.ru
+90 282 746 1320 info@canotomotiv.com.tr